Aix02 MÓDULO ACERO INOX. BAJO PILETA

Escala: 1/20
Fecha: 2023

CAIF CASTILLOS- ROCHA

ACERO INOXIDABLE

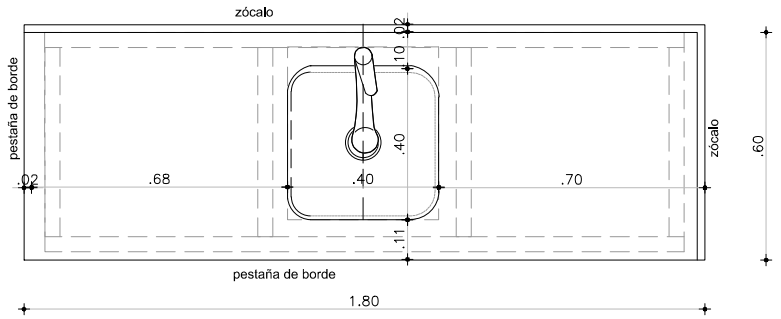

Planta de la estructura de tubular 4x4cm acero inoxidable

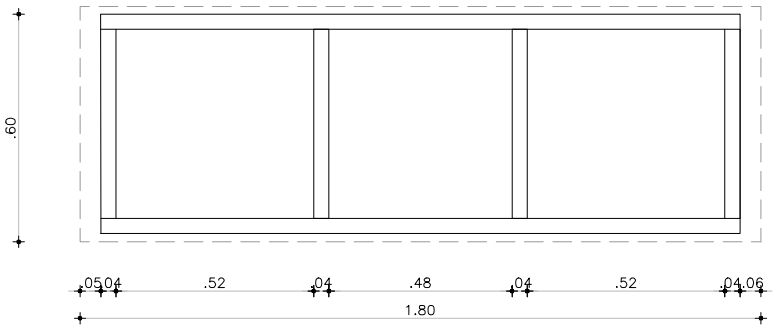

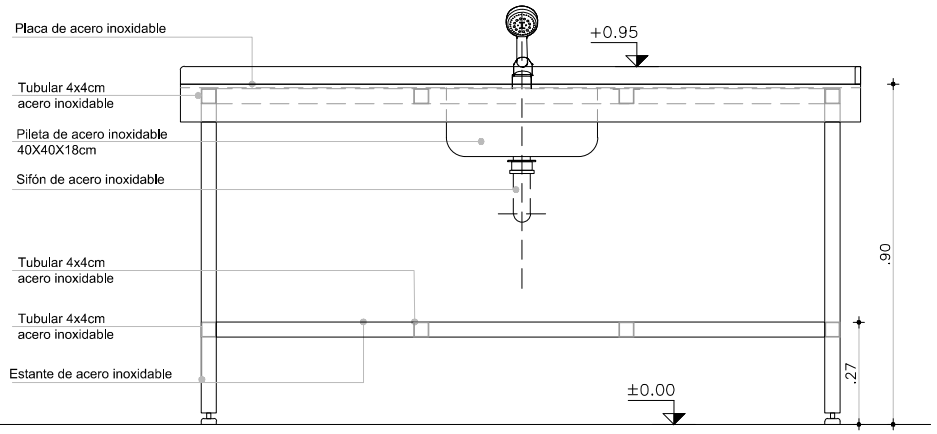

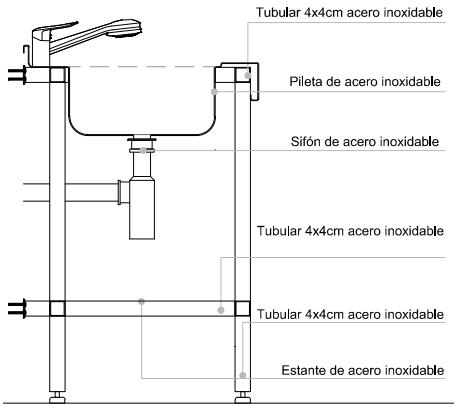

*Pileta y mesada una sola pieza

NOTA
– TODAS LAS MEDIDAS Y CANTIDADES SE VERIFICARAN EN OBRA.

MÓDULO BAJO PILETA

ESCALAS	1:20	DETALLES	–

TIPO	Aix02	CANTIDAD	1	IZQ.	–	UBICACION	COCINA
				DER.	–		

DESCRIPCIÓN

OBSERVACIONES